diagral

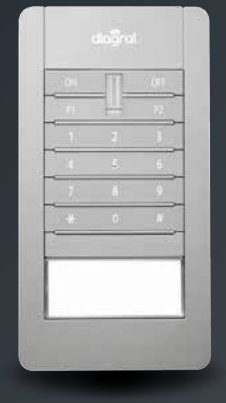

Guide d'installation

Clavier d'alarme extérieur vocal avec lecteur de badge, commandes d'automatismes DIAG46BCX

www.diagral.fr

Sommaire

Présentation 3

INSTALLATION VIA LA BOX ALERTE ET PILOTAGE DIAG56AAX 5

INSTALLATION SANS LA BOX ALERTE ET PILOTAGE DIAG56AAX 6

1. Mise en œuvre 6

2. Changement de mode de fonctionnement 8

3. Apprentissage 9

4. Programmation 10
4.1. Principe général de programmation 10
4.2. Choix de la langue de la synthèse vocale 10
4.3. Modification du code d'accès principal 11
4.4. Programmation des badges 13

5. Pose 14
5.1. Précautions de pose 14
5.2. Test de la liaison radio 14
5.3. Fixation et raccordement 15
5.4. Etiquette de personnalisation du poussoir sonnette 20
5.5. Fermeture du clavier 22
5.6. Passage en mode utilisation 22

UTILISATION ET MESSAGES VOCAUX DU CLAVIER 23

6. Utilisation 23
6.1. Utilisation à l'aide du lecteur de badge 23
6.2. Utilisation à l'aide des codes d'accès 24
6.3. Pour enregistrer ou relire des badges en mode utilisation 25

7. Messages vocaux du clavier 26

PROGRAMMATIONS OPTIONNELLES ET MAINTENANCE 27

8. Programmations optionnelles 27
8.1. Modification des codes d'accès secondaires 27
8.2. Personnalisation d'une touche de commande 28
8.3. Choix du niveau sonore 31
8.4. Activation de la synthèse vocale 31
8.5. Options de programmation complémentaire 32
8.6. Relecture des programmations effectuées 32

9. Maintenance 33
9.1. En cas de perte du code d'accès principal du clavier 33
9.2. Signalisation des anomalies 33
9.3. Changement des piles 34
9.4. Entretien 35

10. Caractéristiques techniques 35

Recommandations
Tout accès aux zones internes, au-delà des zones décrites dans la présente notice sont à proscrire et annulent la garantie et toute autre forme de prise en charge. En effet, ces manipulations peuvent être dommageables aux parties et/ou aux composants électroniques. Ces produits ont été définis afin de ne pas avoir à y accéder dans le cadre de la mise en œuvre et des opérations de maintenance du produit.

Outillage nécessaire

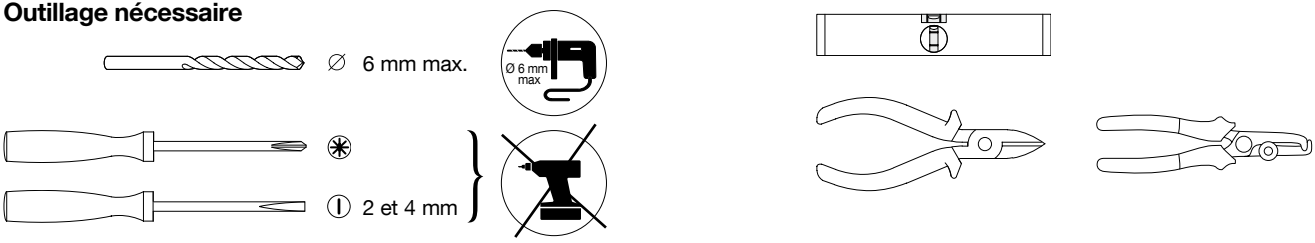

Présentation

- Le clavier d'alarme extérieur vocal avec lecteur de badge permet de **commander** le système de protection intrusion depuis l'extérieur ou l'intérieur de la propriété (pilier de portail, façade extérieure, hall d'entrée, remise, garage...). Chaque commande est confirmée **vocalement** par le clavier.

  Le clavier **dispose en face avant d'une zone de lecture de badge** permettant à chaque utilisateur de commander son système plus rapidement grâce à une identification du badge. Grâce à ce dernier, le code d'accès n'est plus nécessaire. Le clavier peut gérer jusqu'à 24 badges différents et chaque badge doit être enregistré sur le clavier.

  - Le clavier signale vocalement :
  - ➢ l'état du système,
  - ➢ l'état des alarmes,
  - ➢ l'état des issues,
  - ➢ les anomalies.

  - Le clavier est autoprotégé à :
  - ➢ l'ouverture du socle,
  - ➢ l'arrachement,
  - ➢ la recherche de code d'accès.

  - Les commandes clavier sont accessibles :
  - ➢ à partir du code d'accès principal,
  - ➢ à partir des 8 codes d'accès secondaires,
  - ➢ après lecture du badge (fourni).

- Le clavier **dispose en face avant de 5 touches de commandes personnalisables**, ON, OFF, P1, P2, Bouton poussoir "sonnette" :
  - les touches de commandes personnalisables ON et OFF sont **destinées et configurées d'usine** pour commander **directement par radio**, la mise en "Marche" et "Arrêt" du **système d'alarme Diagral**.
  - les touches de commandes personnalisables P1 et P2 sont **configurées d'usine** pour commander, **via la carte relais 2 sorties** intégrée dans le clavier :
    - ➢ l'entrée manuelle d'un système d'automatisme de **portail filaire**,
    - ➢ une gâche ou une serrure électrique 12 V.
  - la **reprogrammation des touches de commandes personnalisables** permet de commander **directement par radio,** un automatisme de portail, de porte de garage et des volets roulants de marque **Diagral by Adyx**.

Les touches du clavier sont **rétroéclairées** pendant 10 s, uniquement si le niveau de luminosité est bas, et suite à un appui. Idem pour le bouton poussoir “sonnette” mais avec une durée de 3 s.
La période de rétroéclairage est relancée sur le dernier appui touche.

4 touches de commandes personnalisables :

ON — Marche

OFF — Arrêt

P1 — Commande via la **carte relais**, l’entrée manuelle d’un **système d’automatisme de portail filaire**

P2 — Commande via la **carte relais**, une **gâche ou d’une serrure électrique 12 V**

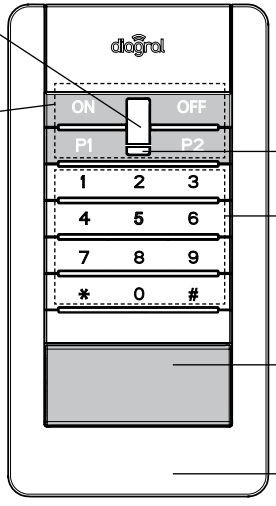

Voyant bicolore d’aide à l’utilisation et à la programmation (rouge, vert)

Voyant blanc indiquant la zone de lecture du badge

Touches pour les codes d’accès et la programmation

Bouton poussoir “sonnette” : **1 touche de commande personnalisable** (avec porte étiquette de personnalisation) qui active par radio, la sonnette de la centrale

Plaque décorative

Signalisation du voyant bicolore d’aide à l’utilisation et à la programmation

Voyant	Etat du voyant	Signification
Rouge	fixe	appui correct sur une touche
	1 clignotement toutes les 5 s	le clavier est en mode essai
	2 clignotements toutes les 10 s	le clavier est en mode installation
	3 clignotements rapides	erreur de manipulation ou de programmation, code d’accès non valide
Vert	fixe pendant 2 s	programmation du code d’accès correcte
	fixe pendant 10 s	code d’accès ou badge valide (la période de 10 s est relancée après chaque commande)

INSTALLATION VIA LA BOX ALERTE ET PILOTAGE DIAG56AAX

Si votre installation comporte la centrale DIAG91AGFK ou DIAG91AGB ainsi que la box alerte et pilotage DIAG56AAX, alors effectuer l'installation du produit comme décrit ci-dessous.

1 **Télécharger l'application e-ONE** pour installer votre système.

Rendez-vous sur diagral.fr/app ou diagral.be/app

ou

Rechercher l'application "Diagral e-ONE"

Télécharger dans l'App Store

Disponible sur Google play

ou

Scanner le QR code :

2 Laissez-vous guider par l'application e-ONE pour l'installation des produits.

INSTALLATION SANS LA BOX ALERTE ET PILOTAGE DIAG56AAX

1. Mise en œuvre

Ouverture

1 Déclipser la plaque décorative en faisant levier à l'aide d'un tournevis plat.

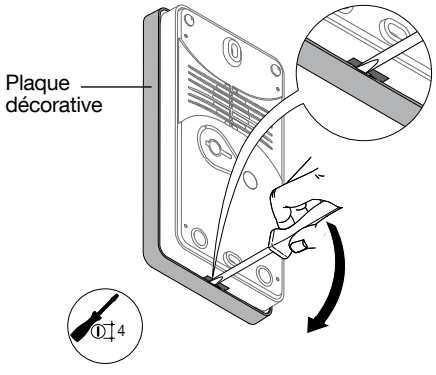

2 Desserrer les 2 vis "imperdable" du clavier (les vis ne peuvent pas être retirées entièrement).

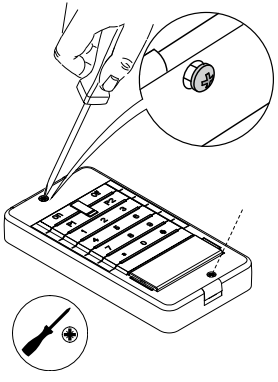

3 ① Introduire, sur 2 mm, un tournevis plat **entre la face avant et le socle de fixation**.

② Faire levier pour débloquer le socle.

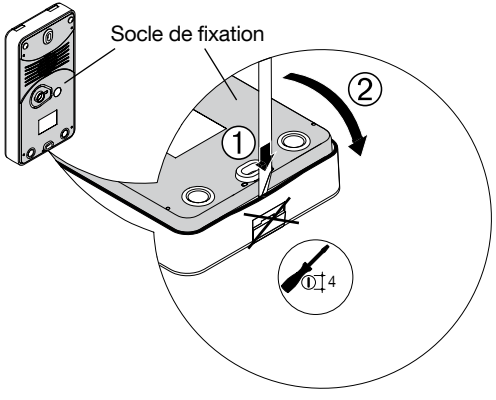

Vignette de garantie

Pour bénéficier de l'extension de garantie, **enregistrer votre produit sur http://garantie.diagral.fr.**

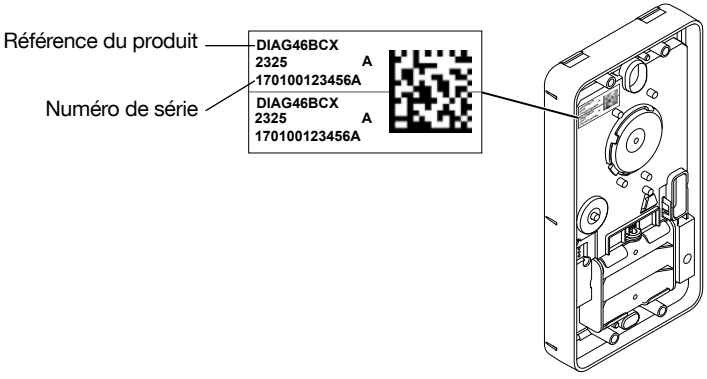

Alimentation

Positionner les 3 piles alcalines LR6 - 1,5 V fournies dans leur logement en respectant la polarité.

➢ Le clavier "Bip", le voyant bicolore s'allume en rouge pendant 2 s, indiquant un fonctionnement normal du clavier.

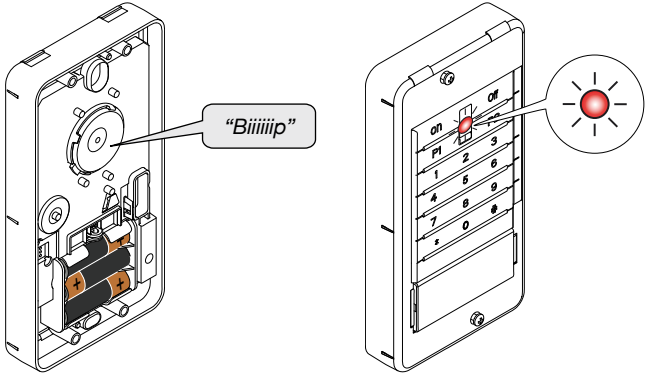

2. Changement de mode de fonctionnement

Le système possède 3 modes de fonctionnement : **INSTALLATION, UTILISATION et ESSAI**.

Les différentes fonctions et commandes de la centrale et du clavier sont protégées par un code d'accès principal. Ce code (symbolisé par ▭▭▭▭, configuration usine "0000") permet l'accès et le changement de mode de fonctionnement.

Mode de fonctionnement	Quand utiliser ce mode ?	Comment passer dans ce mode depuis le clavier extérieur
MODE INSTALLATION **2 clignotements** toutes les 10 s	**Pour l'installation et la maintenance du système :** - apprentissage, - programmation, - fixation, - test de l'installation, - changement des piles.	"bip, mode installation" ▭▭▭▭ # 3 # # *code d'accès principal*
A la mise en place des piles, le clavier se trouve automatiquement en mode utilisation. MODE UTILISATION	**Pour l'utilisation quotidienne du système.**	"bip, arrêt" ▭▭▭▭ # 1 # # *code d'accès principal*
MODE ESSAI **1 clignotement** toutes les 5 s	**Pour l'essai fonctionnel du système.**	"bip, mode essai" ▭▭▭▭ # 2 # # *code d'accès principal*

Pour vérifier à tout moment le mode de fonctionnement du clavier, composer :

▭▭▭▭ # 4 # #

code d'accès principal (usine : 0000)

"Bip, état système..."

- La saisie au clavier de 5 codes d'accès erronés en moins de 5 minutes provoque le blocage du clavier pendant 5 min.
- Pour des raisons de sécurité, au-delà de 4 heures sans commande, le clavier passe automatiquement en mode utilisation.

3. Apprentissage

L'apprentissage permet d'établir la reconnaissance du clavier par la centrale.
Pour effectuer l'apprentissage, procéder comme suit :

1 Enlever le capot de la centrale afin d'accéder au clavier utilisé pour l'apprentissage. Pour cela :

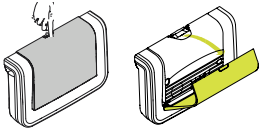

2 Mettre la **centrale en mode installation** en composant sur son clavier :

[ ][ ][ ][ ] [#] [3] [#] [#]

code d'accès principal (usine : 0000)

3 Mettre le **clavier extérieur en mode installation** en composant sur son clavier :

[ ][ ][ ][ ] [#] [3] [#] [#]

code d'accès principal (usine : 0000)

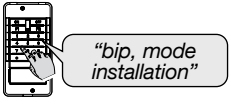

4 Réaliser la séquence d'apprentissage suivante :

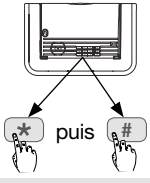

Appui sur [*] puis [#] du clavier de la centrale

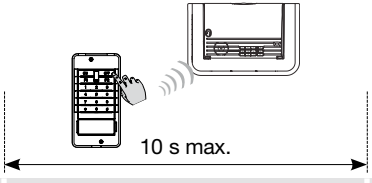

*Appui maintenu sur **"OFF"** du clavier extérieur jusqu'à la réponse de la centrale*

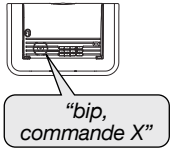

La centrale confirme par un message vocal l'apprentissage du clavier

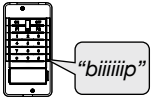

Le clavier confirme son apprentissage par un bip long

La centrale signale une erreur de manipulation par 3 bips courts ; dans ce cas, reprendre la phase d'apprentissage à son début.

5 Refermer le capot de la centrale.

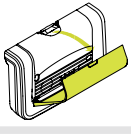

- Suite à l'apprentissage, les commandes de changement de mode du clavier provoquent aussi le changement de mode de la centrale.
- Le clavier ainsi que la centrale confirment vocalement chaque changement de mode.

4. Programmation

Ce chapitre décrit les programmations principales du clavier. Toutes les programmations optionnelles sont reportées au chapitre Programmations optionnelles.

IMPORTANT : la programmation du code d'accès principal et des badges est indispensable.

4.1. Principe général de programmation

- **Avant d'être programmé**, le clavier extérieur doit obligatoirement être en **mode installation** (cf. chapitre 2. Changement de mode de fonctionnement).
- **Une programmation correcte est signalée par un BIP long.**
- **En cas d'erreur, le voyant rouge clignote à 3 reprises et le clavier émet 3 BIPS courts.**

4.2. Choix de la langue de la synthèse vocale

La langue de la synthèse vocale est le **français** en sortie usine, elle peut être remplacée par une des autres langues disponibles.

- Pour **modifier la langue**, composer sur le clavier extérieur :

- *0 : français (usine)*
- *1 : italien*
- *2 : allemand*
- *3 : espagnol*
- *4 : néerlandais*
- *5 : anglais*

4.3. Modification du code d'accès principal

Pour faciliter l'utilisation, il est préférable de programmer le même code d'accès principal sur les claviers de commande et la centrale.

4.3.1. Pour modifier le nombre de chiffres des codes d'accès

Par défaut le code d'accès principal est sur 4 chiffres. Vous pouvez décider de passer ce code principal à 5 ou 6 chiffres. L'extension du **nombre de chiffres** s'applique en même temps pour le code d'accès principal et les 8 codes d'accès secondaires.

• Pour **modifier le nombre de chiffres des codes d'accès**, composer :

Nombre de chiffres	Code d'accès principal usine
4 (usine)	0000
5	00000
6	000000

Exemple : pour étendre à 6 chiffres les codes d'accès, composer :

Le code d'accès principal usine devient : 000000

La modification du nombre de chiffres n'est possible que lorsque tous les codes d'accès correspondent aux valeurs usine.
Pour cela, clavier en mode installation, composer : * 1 9 6 * * *

4.3.2. Modifier le code d'accès principal

Le code d'accès principal est destiné à l'utilisateur principal du système et permet :
- l'utilisation de toutes les commandes du clavier,
- l'accès aux modes installation, essai et utilisation,
- la programmation du clavier,
- le contrôle (autorisation ou interdiction) des codes d'accès secondaires.

Afin de préserver la confidentialité de l'installation, il est nécessaire de modifier le code d'accès principal.
Certaines séquences trop simples sont interdites, par exemple : 0000, 1111, 2222, 3333, 4444, 1234, 9876...

La modification du code d'accès principal peut s'effectuer dans les 3 modes de fonctionnement : **mode installation**, ou **mode essai**, ou **mode utilisation**.

- Pour modifier le code d'accès principal, **consulter au préalable les trois exemples ci-dessous**, puis composer :

- **Exemple 1 : vous n'avez pas modifié le nombre de chiffres** des codes d'accès (4 en configuration usine).
  Pour remplacer le code d'accès principal usine "0000" par un nouveau code "1234", composer :

- **Exemple 2 : vous avez modifié le nombre de chiffres** des codes d'accès à 6.
  Pour remplacer le code d'accès principal usine "000000" par un nouveau code "123456", composer :

- **Exemple 3 :**
  Pour remplacer le code d'accès principal "7879" par un nouveau code "1004", composer :

4.3.3. Effacement des codes d'accès

Pour effacer les codes d'accès, composer :

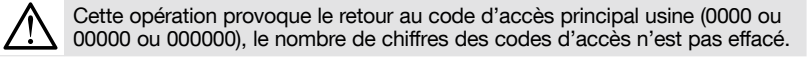
Cette opération provoque le retour au code d'accès principal usine (0000 ou 00000 ou 000000), le nombre de chiffres des codes d'accès n'est pas effacé.

4.4. Programmation des badges

4.4.1. Enregistrement

Pour que le badge soit identifié par le clavier, il doit être enregistré. La procédure d'enregistrement ci-dessous doit donc être répétée pour chaque badge. Si l'installation comporte plusieurs claviers et qu'un badge doit fonctionner avec chacun d'entre eux, la procédure d'enregistrement du badge doit être répétée pour chaque clavier.

Réaliser la procédure d'enregistrement en **mode installation**.

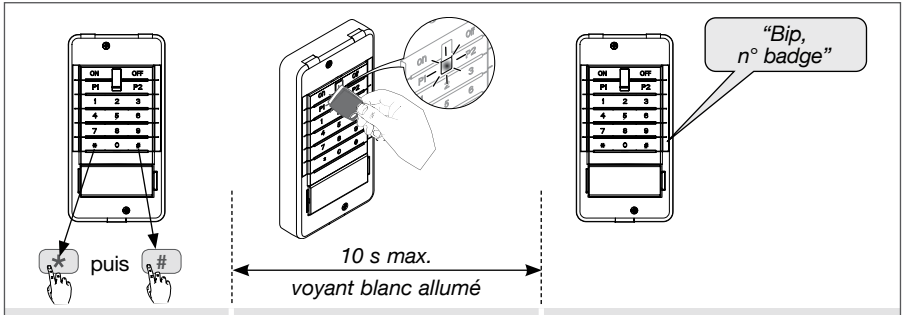

*Appui sur * puis # du clavier*	*Plaquer le badge sur le voyant blanc clignotant dans les 10 s suivant l'appui.*	*Le clavier émet un bip et énonce le numéro du badge.*

Les numéros de badges sont automatiquement attribués par le clavier dans l'ordre croissant.

4.4.2. Effacement des bagdes

- **Pour supprimer un badge enregistré**, composer :

n° de badge de 01 à 24

Le clavier émet un BIP long pour indiquer la suppression du badge.

La suppression d'un badge libère un n° qui sera automatiquement attribué lors d'un nouvel enregistrement de badge.

- **Pour supprimer l'ensemble des badges enregistrés**, composer :

5. Pose

5.1. Précautions de pose

Le clavier ne doit pas être installé, directement sur une paroi métallique ou proche de sources de parasites (compteur électrique...) afin d'assurer le fonctionnement de la transmission radio et de "l'autoprotection magnétique".

5.2. Test de la liaison radio

Avant de fixer le clavier, se positionner à l'endroit envisagé puis procéder à un test de portée radio.
Si le test est bon, fixer le clavier sinon, déplacer la centrale ou le clavier.
A titre indicatif, la portée radio moyenne entre le clavier et la centrale dans un habitat moyen est d'environ 45 m.

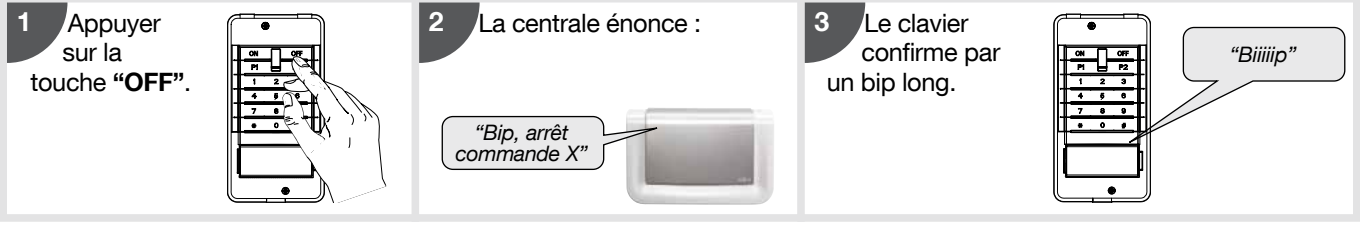

5.3. Fixation et raccordement

La petite vis noire et la petite rondelle métallique ne sont pas utilisées pour ce produit.

5.3.1. Pose du clavier **SI LA CARTE RELAIS N'EST PAS UTILISÉE**

1 Positionner le socle et repérer les **3 points de fixation**. Afin d'assurer l'étanchéité, le **point central et celui du bas** doivent être repérés à l'aide d'un **objet pointu**.

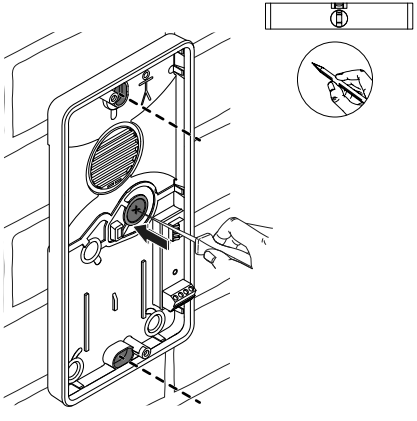

2 Ôter et **conserver** la grande rondelle plastique située dans la **face avant** du clavier.

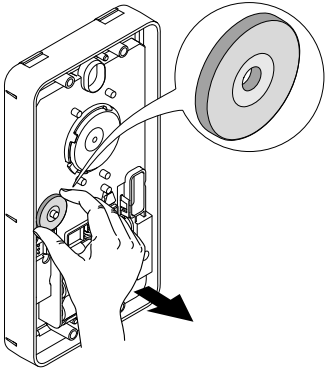

3 Utiliser des **chevilles adaptées à la nature du mur** et des **vis de Ø 4 mm max.** avec une **tête de Ø 8 mm max. non fraisée**.

① Percer et insérer les **3 chevilles**.
② Fixer le socle avec les **3 vis** en positionnant la **rondelle sur le point central du socle** (1).

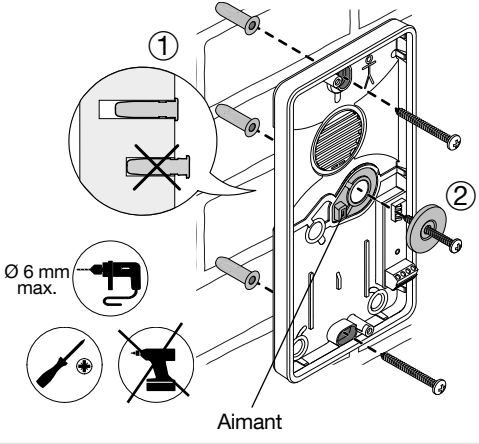

(1) Lors d'une tentative d'arrachement, le clavier se détachera du mur à l'exception du porte aimant, solidement fixé à l'aide de la rondelle (en gris sur le schéma). L'aimant resté au mur n'assure plus la fermeture du contact installé dans le clavier arraché. Le clavier signale alors l'alarme autoprotection à la centrale qui déclenche les moyens d'alarme.

5.3.2. Pose du clavier **SI LA CARTE RELAIS EST UTILISÉE**

1 Afin de permettre le passage du câble et d'assurer **l'étanchéité**, percer avec un **objet pointu** la membrane de **droite**.

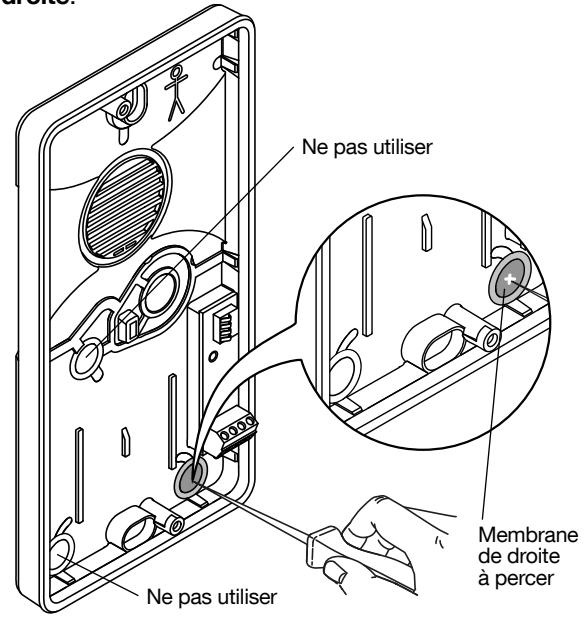

2 Faire passer le câble dans la membrane percée. Afin d'ajuster la position du clavier à l'endroit désiré, réaliser une saignée dans le mur pour faire longer le câble.

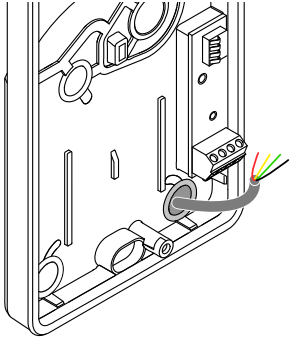

3 Positionner le socle et repérer les **3 points de fixation**. Afin d'assurer l'étanchéité, le **point central et celui du bas** doivent être repérés à l'aide d'un **objet pointu**.

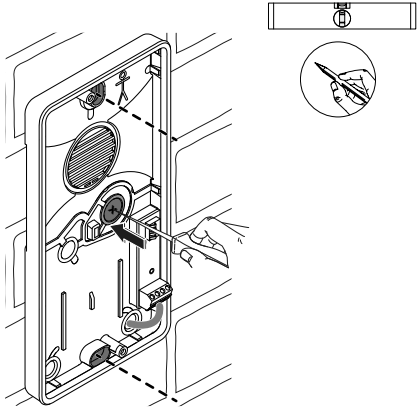

4 Ôter et conserver la rondelle.

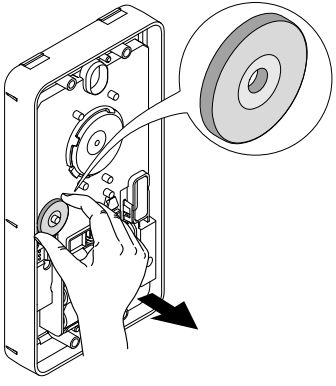

5 Utiliser des **chevilles adaptées à la nature du mur** et des **vis de Ø 4 mm max.** avec une **tête de Ø 8 mm max. non fraisée**.

① Percer et insérer les **3 chevilles**.
② Fixer le socle avec les **3 vis** en positionnant la **rondelle sur le point central du socle** (1).

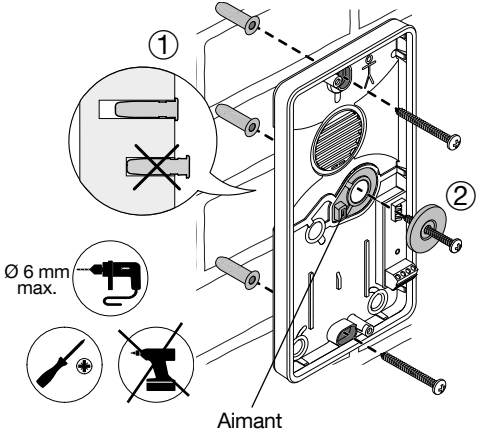

(1) Lors d'une tentative d'arrachement, le clavier se détachera du mur à l'exception du porte aimant, solidement fixé à l'aide de la rondelle (en gris sur le schéma). L'aimant resté au mur n'assure plus la fermeture du contact installé dans le clavier arraché. Le clavier signale alors l'alarme autoprotection à la centrale qui déclenche les moyens d'alarme.

6 Raccordement de la carte relais :

- La longueur du câble fourni est de 3 m. Pour des raisons de sécurité, ne pas dénuder le bout des fils sur plus de 5 mm.

- **Précaution de câblage** : raccorder le câble au plus court afin d'assurer la bonne fermeture du clavier et éviter le pincement des fils électrique.

- Réaliser les raccordements hors tension.
- Ne pas raccorder le secteur 230 V sur les sorties relais.

- Les sorties relais "RL1" et "RL2" sont déjà configurées d'usine mais sont personnalisables (cf. chapitre 8.2.2. Personnalisation d'une touche de commande pour une utilisation avec un automatisme de portail filaire et/ou une gâche, via la carte relais).

Exemple de raccordement à l'entrée manuelle d'un **système d'automatisme de portail / garage filaire**

Ne jamais raccorder de gâche ou serrure électrique sur les contacts de la sortie relais "RL1" destinés à une motorisation de portail filaire.

Sortie relais "RL1" :
pour commander l'entrée manuelle d'un système d'automatisme de portail filaire (la motorisation nécessite une alimentation externe) :

- 2 bornes NO Normalement Ouvert,
- contact sec libre de potentiel, pouvoir de coupure max. 24 V AC ou DC / 30 mA max.

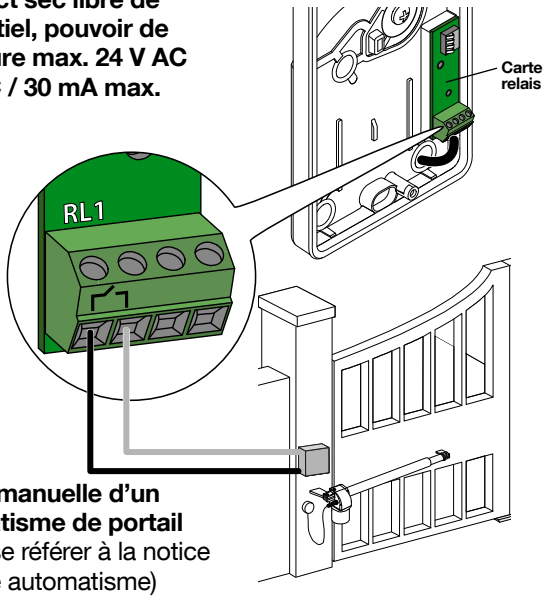

Entrée manuelle d'un automatisme de portail filaire (se référer à la notice de votre automatisme)

6 **Exemple** de raccordement à un système de commande de **gâche ou serrure électrique**

Ne jamais raccorder de motorisation de portail sur les contacts de la sortie relais “RL2” destinés à la gâche.

Sortie relais “RL2” :
pour commander une gâche ou une serrure électrique 12 V (prévoir un transformateur 12 V AC ou 12 V DC suivant le type de gâche) :

- **2 bornes NO Normalement Ouvert,**
- **charge max. 12 V AC ou DC / 1 A max.**

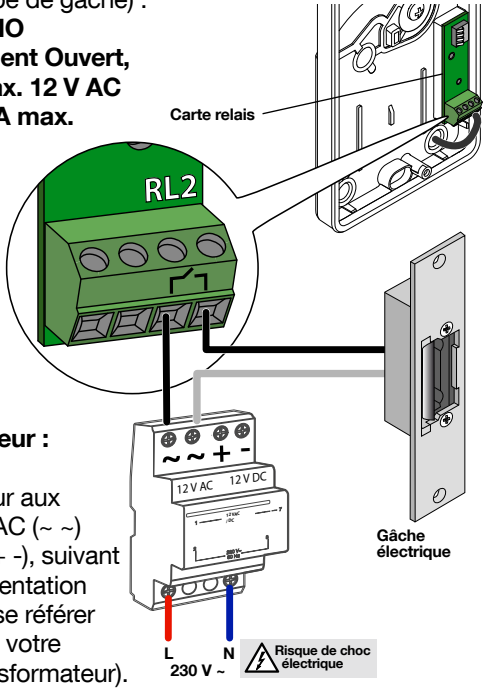

Transformateur :
raccorder le transformateur aux bornes 12 V AC (~ ~) ou 12 V DC (+ -), suivant le type d’alimentation de la gâche (se référer à la notice de votre gâche et transformateur).

5.4. Etiquette de personnalisation du poussoir sonnette

Si vous le désirez, inscrire votre nom sur l'étiquette de personnalisation blanche en procédant comme suit.

1 **La plaque décorative étant ôtée**, pousser le porte-étiquette vers la droite afin de faire apparaître l'ouverture.

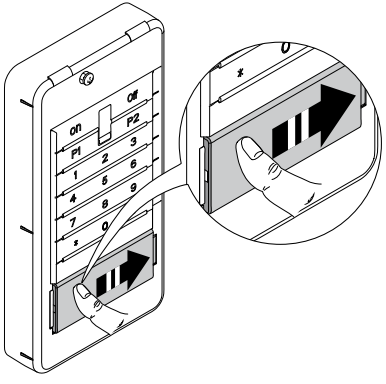

2 Introduire un tournevis plat dans l'ouverture puis faire levier sous le porte-étiquette pour le débloquer.

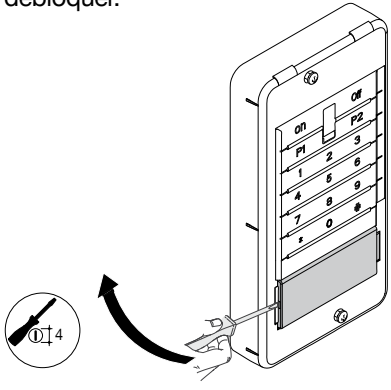

3 Retourner le porte-étiquette puis retirer délicatement le presse-étiquette.

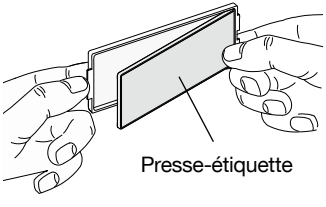

Exemple :

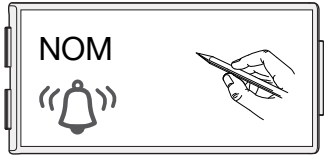

4 Remettre le porte étiquette.

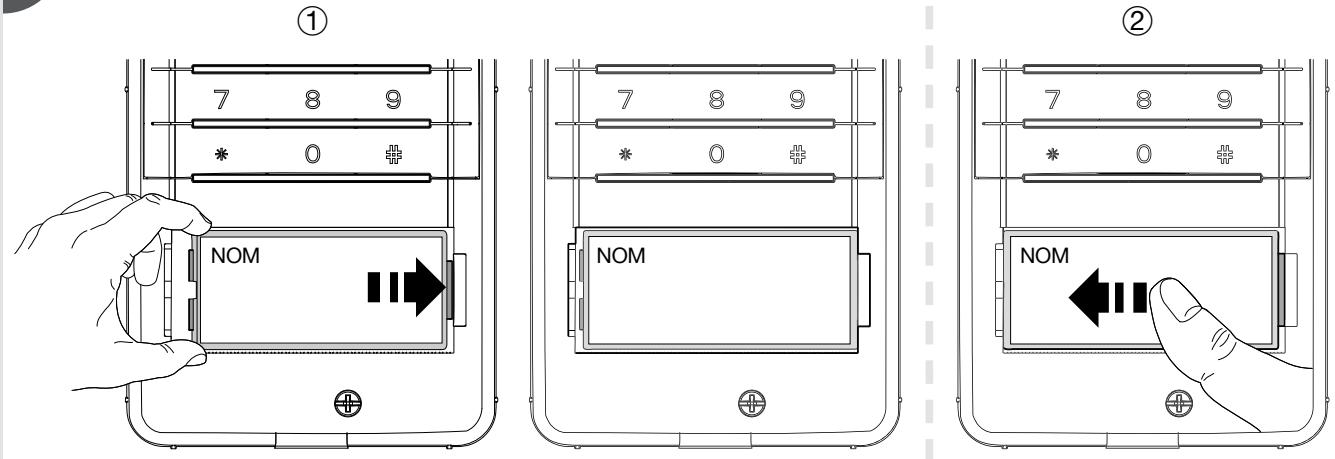

5.5. Fermeture du clavier

1 ① Positionner le clavier sur le socle.
② Visser les 2 vis de la face avant.

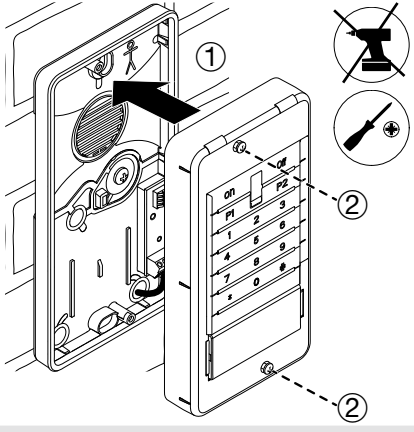

2 Positionner la plaque décorative sur le haut du clavier puis la clipser par le bas.

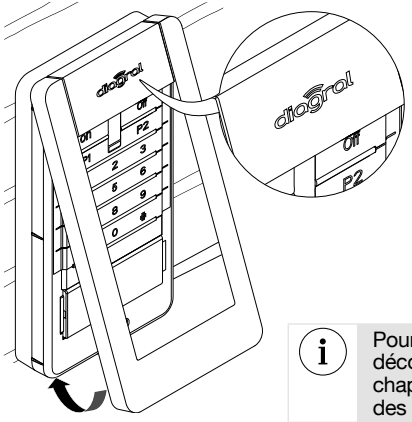

Pour déclipser la plaque décorative, se référer au chapitre 9.3. Changement des piles.

5.6. Passage en mode utilisation

Le fait de mettre le clavier en mode utilisation, met automatiquement la centrale en mode utilisation. Par conséquent, le passage en mode utilisation du clavier doit s'effectuer une fois l'ensemble des paramétrages terminés sur les différents produits du système (claviers, détecteurs…).

Passer le clavier en mode utilisation en composant : [ ][ ][ ][ ] # 1 # #

code d'accès principal

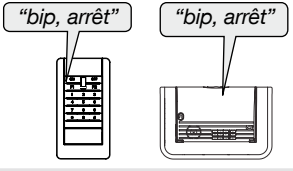

VOTRE CLAVIER EST MAINTENANT OPÉRATIONNEL.

DES INFORMATIONS RELATIVES À L'UTILISATION, LA MAINTENANCE AINSI QUE DES FONCTIONS OPTIONNELLES SONT DISPONIBLES DANS LA SUITE DE CETTE NOTICE.

UTILISATION ET MESSAGES VOCAUX DU CLAVIER

6. Utilisation

6.1. Utilisation à l'aide du lecteur de badge

Le clavier émet 3 BIPS d'erreur dans les cas suivants :
- le badge n'est pas enregistré auprès du clavier,
- le délai de 10 s est dépassé,
- la touche de commande ou le(s) groupe(s) sélectionné(s) ne sont pas autorisés.

- **Pour l'utilisation d'une des 4 touches de commandes**
  Procéder comme suit :

  1. Appuyer sur la **touche de commande.**
  ➢ Le voyant blanc clignote pendant 10 s, temps durant lequel il faut réaliser l'étape suivante.

  2. Plaquer le badge sur le voyant blanc clignotant.
  ➢ Le clavier émet un BIP signalant que le badge est reconnu et énonce la commande émise, puis le voyant bicolore s'allume en vert 10 s.

- **Pour la mise à l'Arrêt/Marche d'un groupe de 1 à 4**
  Procéder comme suit :

  1. Appuyer sur la touche # suivi du n° du groupe (groupe 1 à 4), suivi de ON ou OFF.
  ➢ Le voyant blanc clignote pendant 10 s, temps durant lequel il faut réaliser l'étape suivante.

  2. Plaquer le badge sur le voyant blanc clignotant.
  ➢ Le clavier émet un BIP signalant que le badge est reconnu et énonce la commande émise, puis le voyant bicolore s'allume en vert 10 s.

Exemple, envoyer l'ordre "Arrêt" :

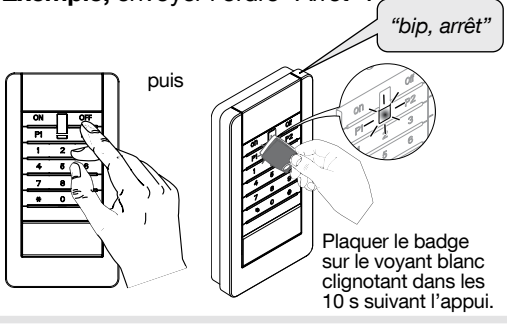

Exemple, envoyer l'ordre "Arrêt groupe 2" :

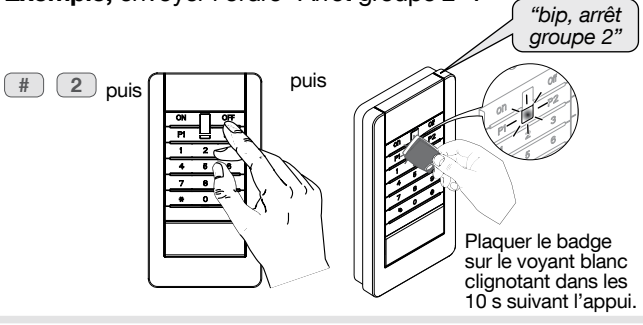

6.2. Utilisation à l'aide des codes d'accès

Le clavier émet 3 BIPS d'erreur dans les cas suivants :
- le code d'accès n'est pas valable,
- le délai de 10 s est dépassé,
- la touche de commande ou le(s) groupe(s) sélectionné(s) ne sont pas autorisés.

- **Pour l'utilisation d'une des 4 touches de commandes**
  Procéder comme suit :

  1. Composer le **code d'accès**.
  ➢ Le voyant bicolore s'allume en vert pendant 10 s, temps durant lequel il faut réaliser l'étape suivante.

  2. Appuyer sur la **touche de commande**.
  ➢ Le clavier énonce la commande émise puis le voyant bicolore s'allume en vert 10 s.

- **Pour la mise à l'Arrêt/Marche d'un groupe de 1 à 4**
  Procéder comme suit :

  1. Composer le **code d'accès**.
  ➢ Le voyant bicolore s'allume en vert pendant 10 s, temps durant lequel il faut réaliser l'étape suivante.

  2. Appuyer sur la touche [#] suivi du n° du groupe (groupe 1 à 4), suivi de [ON] ou [OFF].
  ➢ Le clavier énonce la commande émise puis le voyant bicolore s'allume en vert 10 s.

Exemple, envoyer l'ordre "Arrêt" :

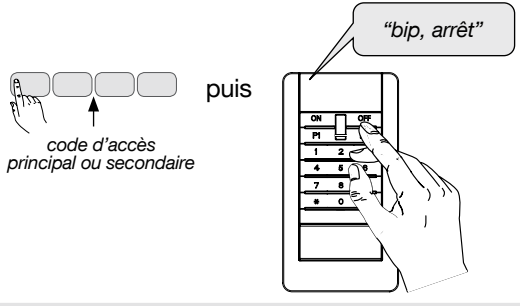

Exemple, envoyer l'ordre "Arrêt groupe 2" :

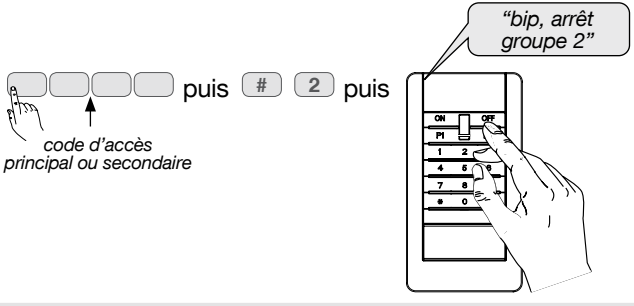

6.3. Pour enregistrer ou relire des badges en mode utilisation

Une fois le clavier en mode utilisation :

• Pour **enregistrer un nouveau badge**, composer :

1 Composer :

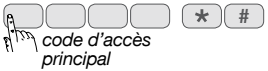

2 Plaquer le badge sur le voyant blanc clignotant dans les 10 s suivant l'appui.

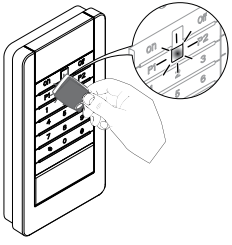

3 Le clavier émet un bip et énonce le numéro du badge.

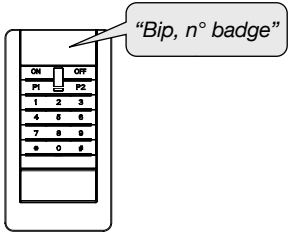

• Pour **relire le numéro d'un badge**, composer :

1 Composer :

2 Plaquer le badge sur le voyant blanc clignotant dans les 10 s suivant l'appui.

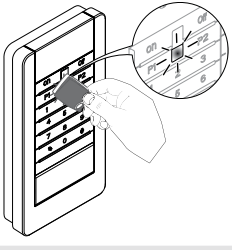

3 Le clavier émet un bip et énonce le numéro du badge.

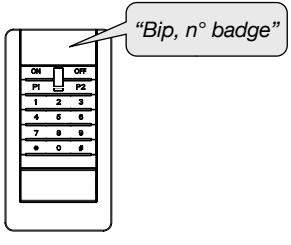

7. Messages vocaux du clavier

Après une commande de protection intrusion, de changement d'état ou d'interrogation système, le clavier énonce les messages vocaux suivants :

	Commandes	Messages vocaux
Commandes	Arrêt	*"bip, Arrêt"*
	Marche	*"bip, Marche"*
	Arrêt Groupe X (X =1 à 4) (1)	*"bip, Arrêt Groupe X"*
	Marche Groupe X (X =1 à 4) (1)	*"bip, Marche Groupe X"*
	Marche Présence (1)	*"bip, Marche Présence"*
	Interrogation état système (1)	*"bip, état système, Arrêt"*
		"bip, état système, Marche"
		"bip, état système, Marche Groupe X"
		"bip, état système, Marche Présence"
Changement de modes clavier	Mode test utilisateur	*"bip, MODE ESSAI"*
	Mode Installation	*"bip, MODE INSTALLATION"*
	Mode Utilisation	*"bip, ARRET"*

(1) Nécessite la personnalisation d'une touche de commande (cf. chapitre 8.2. Personnalisation d'une touche de commande).

Seules les commandes émises depuis le clavier extérieur provoquent les messages vocaux ci-dessus. Les commandes émises par un autre moyen de commande sont sans effet sur le clavier extérieur.

Le clavier signale aussi vocalement :

• l'**état des alarmes**, lors d'une commande d'Arrêt,

Commandes	Messages vocaux
Arrêt...	*"Arrêt…, alarmes système"*

• **les anomalies et l'état des issues**, lors d'une commande d'arrêt, de Marche ou d'état du système.

Commandes	Messages vocaux
Arrêt...	*"Arrêt…, anomalies système"*
Marche...	*"Marche..., issue ouverte, anomalies système"*
Etat système...	*"Etat système..., issue ouverte, anomalies système, issue éjectée"*

8. Programmations optionnelles

Les paramètres du clavier sont programmés en usine. Ils peuvent être modifiés en suivant les programmations décrites dans les chapitres suivants.

- **Avant d'être programmé**, le clavier extérieur doit obligatoirement être en **mode installation**. Après toute opération sur le clavier n'oubliez pas de le passer en mode utilisation (cf. chapitre 2. Changement de mode de fonctionnement).
- **Une programmation correcte est signalée par un BIP long.**
- **En cas d'erreur, le voyant rouge clignote à 3 reprises et le clavier émet 3 BIPS courts.**

8.1. Modification des codes d'accès secondaires

Les codes d'accès secondaires sont destinés à des utilisateurs occasionnels (personnel de service, employés, etc.). Ils permettent une utilisation réduite et temporaire du système. Le clavier extérieur possède 8 codes d'accès secondaires.

En configuration usine, les codes d'accès secondaires ne sont pas programmés.

- Pour programmer ou modifier un code d'accès secondaire, composer :

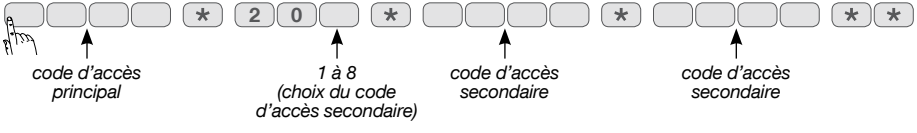

Exemple : à partir du code d'accès principal (1234), pour programmer le code d'accès secondaire 1 : 1213, composer :

- Pour programmer l'utilisation réduite et temporaire du système par les codes d'accès secondaires, se référer au "GUIDE DE PROGRAMMATION COMPLÉMENTAIRE DU SYSTÈME D'ALARME DIAGRAL" disponible sur le site http://www.diagral.fr.

8.2. Personnalisation d'une touche de commande

Les **5 touches de commandes** sont déjà programmées d'usine. Ces touches **sont personnalisables afin d'adapter les commandes clavier à votre utilisation**. En outre, la personnalisation permet le choix de l'accès (direct ou codé) aux commandes clavier (accès codé signifie que l'appui sur la touche de commande devra être précédé d'un code d'accès ou suivi du passage d'un badge préalablement enregistré auprès du clavier) :
- pour une utilisation avec un **système d'alarme**, cf. chapitre 8.2.1.,
- pour une utilisation avec u**n automatisme de portail filaire** et/ou une **gâche** via la **carte relais**, cf. chapitre 8.2.2.,
- pour une utilisation avec un **automatisme radio Diagral By Adyx**, cf. chapitre 8.2.3.

8.2.1. Personnalisation d'une touche de commande pour une utilisation avec un système d'alarme

Pour des raisons de sécurité, les commandes de mise en marche et d'arrêt du système ne peuvent pas être programmées à accès direct. En mode installation, les commandes clavier sont à accès direct.

• **Pour personnaliser une touche**, composer :

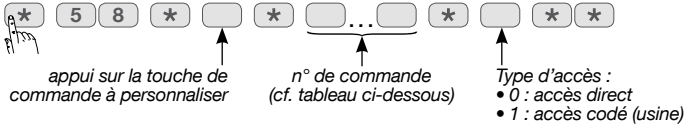

Exemple : pour personnaliser la touche P1 en "Etat système" à accès codé, composer :

Désignation de la commande	N° de commande
Arrêt	21
Alerte	22
Marche	23
Alerte silencieuse (1)	24
Alarme incendie	32
Marche Présence	33
Commande silencieuse	36
Sonnette (2)	38
Etat système	129
Arrêt Groupe 1 - - -	131

Désignation de la commande	N° de commande
Arrêt Groupe - 2 - -	133
Arrêt Groupe 1 2 - -	135
Arrêt Groupe - - 3 -	137
Arrêt Groupe 1 - 3 -	139
Arrêt Groupe - 2 3 -	141
Arrêt Groupe 1 2 3 -	143
Arrêt Groupe - - - 4	145
Arrêt Groupe 1 - - 4	147
Arrêt Groupe - 2 - 4	149
Arrêt Groupe 1 2 - 4	151

Désignation de la commande	N° de commande
Arrêt Groupe - - 3 4	153
Arrêt Groupe 1 - 3 4	155
Arrêt Groupe - 2 3 4	157
Arrêt Groupe 1 2 3 4	159
Marche Groupe 1 - - -	163
Marche Groupe - 2 - -	165
Marche Groupe 1 2 - -	167
Marche Groupe - - 3 -	169
Marche Groupe 1 - 3 -	171
Marche Groupe - 2 3 -	173

Désignation de la commande	N° de commande
Marche Groupe 1 2 3 -	175
Marche Groupe - - - 4	177
Marche Groupe 1 - - 4	179
Marche Groupe - 2 - 4	181
Marche Groupe 1 2 - 4	183
Marche Groupe - - 3 4	185
Marche Groupe 1 - 3 4	187
Marche Groupe - 2 3 4	189
Marche Groupe 1 2 3 4	191

(1) Pas de réaction de la centrale, seule la transmission téléphonique se déclenche
(2) Ding dong sur la centrale.

8.2.2. Personnalisation d'une touche de commande pour une utilisation avec un automatisme de portail filaire et/ou une gâche, via la carte relais

- **En configuration usine :**
  - la touche de commande **P1** ferme la sortie relais “**RL1**” pour une **durée de 2 s** en **accès codé**,
  - la touche de commande **P2** ferme la sortie relais “**RL2**” pour une **durée de 5 s** en **accès codé**.

La programmation doit se faire appareil à commander hors tension.

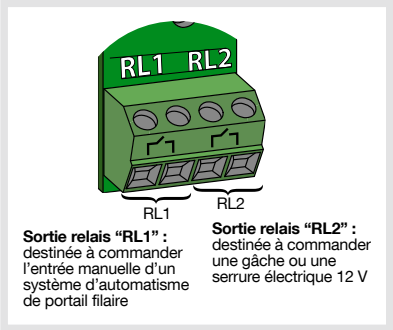

- **Pour personnaliser une touche,** composer :

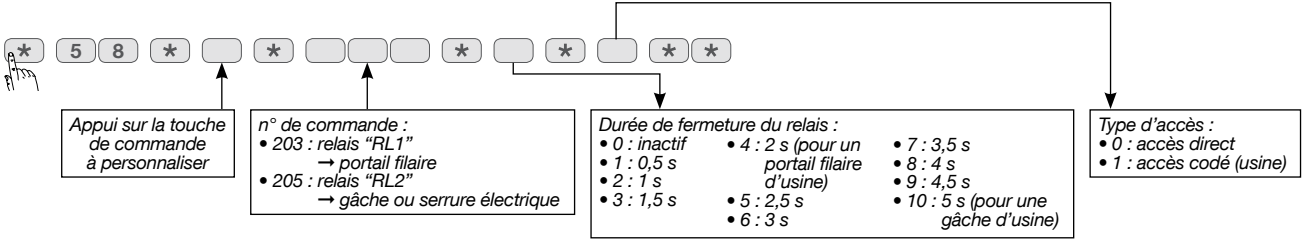

Exemple : vous souhaitez modifier la temporisation d’ouverture de la gâche de votre portillon de 5 s à 1,5 s.
Pour personnaliser la touche P2 afin d’activer la sortie relais **“RL2”** destinée à commander une **gâche ou une serrure électrique**, pour une durée de **1,5 s** en **accès codé**, composer :

8.2.3. Personnalisation d'une touche de commande pour une utilisation avec un automatisme radio Diagral by Adyx

- **En configuration usine**, les touches de commandes personnalisables du clavier ne sont pas configurées pour commander un automatisme radio Diagral by Adyx.

La programmation doit se faire appareil à commander hors tension.

1. Pour personnaliser une touche, composer :

Exemple : pour personnaliser la touche P1 en "Ouverture / fermeture totale portail 1" à accès codé, composer :

Désignation de la commande	N° de commande
Ouverture / fermeture totale portail 1	51
Ouverture / fermeture partielle portail 1	53
Ouverture / fermeture totale portail 2	57
Ouverture / fermeture partielle portail 2	59

Désignation de la commande	N° de commande
Ouverture / fermeture Garage 1	63
Ouverture / fermeture Garage 2	69
Montée volet 1	75
Descente volet 1	77

Désignation de la commande	N° de commande
Montée volet 2	81
Descente volet 2	83
Montée volet 3	87
Descente volet 3	89

2. Pour réaliser l'apprentissage d'une ou des touches du clavier et la programmation avec un automatisme **radio Diagral By Adyx**, se référer au Guide d'installation et d'utilisation de votre appareil. La procédure est identique à celle du clavier DIAG45ACX.

8.3. Choix du niveau sonore

Le niveau sonore de la synthèse vocale, des bips de signalisation et du bip sonnette est au niveau 4 (moyen) en configuration usine.
Pour modifier la programmation du niveau sonore, composer :

Niveau sonore 1, 2, 3, 4, 5, 6, 7 ou 8 :
- *1 = niveau faible*
- *4 = niveau moyen (usine)*
- *8 = niveau fort*

Le niveau sonore **programmé** et la luminosité du rétroéclairage des touches sont **automatiquement baissés** afin de préserver **l'autonomie des piles de votre clavier** :
- **si les piles ne sont pas usées :**
  - en dessous de 0°C : niveau sonore = 3 max. ou niveau inférieur programmé et rétroéclairage = 50 %,
  - entre 0°C et 7°C : niveau sonore = 4 max. ou niveau inférieur programmé et rétroéclairage = 80 %,
  - au-dessus de 7°C : niveau sonore = niveau programmé et rétroéclairage = 100 %.
- **si les piles sont usées, quelle que soit la température :** niveau sonore = 1 et pas de rétroéclairage.

8.4. Activation de la synthèse vocale

Le paramètre 64 permet **d'activer ou de désactiver le message de synthèse vocale** émis par le clavier suite à un passage de commande **pour le mode utilisation uniquement**.

Exemple : si le clavier est installé dans la rue (en configuration usine), il est conseillé de programmer le paramètre 64 à 0 afin de ne pas faire connaître l'état du système signalé. Dans ce cas, une commande sur le clavier extérieur **sera signalée par** des "bips" au lieu de "bips + message vocal" (se référer au tableau ci-dessous et au chapitre 7. Messages vocaux du clavier).

Pour activer ou désactiver la synthèse vocale pour le mode utilisation, composer : * 6 4 * * * *

- *0 : bip(s)*
- *1 : bip + message vocal (usine)*

Signalisation par des "bips"	Signification
bip long	ARRÊT, MARCHE et sonnette
3 bips courts	• ARRÊT avec mémoire d'alarme • MARCHE bloquée (1)

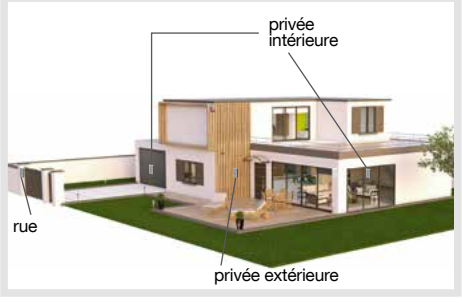

(1) Marche bloquée signifie que le système d'intrusion n'a pas pu se mettre en marche à cause d'une anomalie système. Reportez-vous à la centrale pour obtenir plus d'information.

8.5. Options de programmation complémentaire

Les programmations complémentaires de votre clavier sont décrites dans le “GUIDE DE PROGRAMMATION COMPLÉMENTAIRE DU SYSTÈME D’ALARME DIAGRAL” disponible sur le site www.diagral.fr.

8.6. Relecture des programmations effectuées

- **Clavier en mode installation**, pour **effectuer une relecture des différents paramétrages**, composer :

Paramètres :
- *11 : niveau sonore programmé, de la synthèse vocale, des bips de signalisation et du bip sonnette (Niveau sonore : 1, 2, 3, 4 (usine), 5, 6, 7 ou 8)*
- *17 : langue de la synthèse vocale (0 : français (usine), 1 : italien, 2 : allemand, 3 : espagnol, 4 : néerlandais, 5 : anglais)*
- *64 : synthèse vocale active ou inactive (0 : bip(s), 1 : bip + message vocal (usine))*
- *69 : nombre de chiffres des codes d’accès (4 (usine), 5 ou 6)*

- **Relecture d’une touche de commande personnalisée :**
  Pour vérifier le numéro de commande d’une touche de commande, composer :

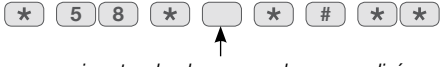

appui sur touche de commande personnalisée

Le clavier émet un “BIP” puis énonce le n° de commande chiffre par chiffre, réemet “BIP” puis énonce le chiffre 1 ou 0 (1 = touche à accès codé et 0 = touche à accès direct).
Exemple : personnalisation d’une touche en “Interrogation **Etat système**” en **accès codé** :

9. Maintenance

9.1. En cas de perte du code d'accès principal du clavier

En cas de perte du code d'accès principal du clavier, se référer au "GUIDE DE PROGRAMMATION COMPLÉMENTAIRE DU SYSTÈME D'ALARME DIAGRAL" disponible sur le site www.diagral.fr.

9.2. Signalisation des anomalies

La centrale supervise et identifie le clavier. Elle surveille l'état :
- de l'**alimentation**,
- de la **liaison radio**,
- du **contact d'autoprotection**.

Si une anomalie est mémorisée, la centrale signale vocalement l'anomalie après une commande système (cf. chapitre Signalisations des anomalies dans le guide d'installation et d'utilisation de la centrale).

Le clavier signale aussi vocalement les anomalies après une commande émise depuis le clavier :

Commandes	Messages vocaux
Arrêt…	*"Arrêt…, anomalies système"*
Marche…	*"Marche…, issue ouverte , anomalies système"*
Etat système	*"Etat système…, issue ouverte, anomalies système, issue éjectée"*

- Exemple 1, l'alimentation du clavier est défectueuse, après une commande **Etat système** depuis le clavier :

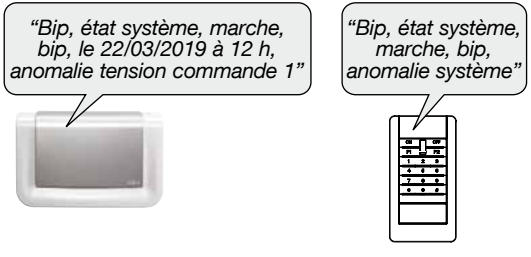

- Exemple 2, l'issue 3 est restée ouverte, après une commande de **Marche** depuis le clavier :

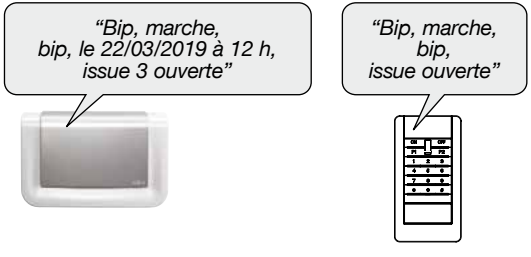

L'anomalie d'alimentation du clavier est aussi signalée par l'absence du voyant rouge lors de l'appui sur une touche.

9.3. Changement des piles

- Il est impératif de remplacer les piles fournies par les piles alcalines de même type.
- Vous êtes priés de jeter les piles usagées dans des poubelles prévues à cet effet.

La centrale signale le défaut d'alimentation du clavier extérieur par un message vocal : *"Anomalie tension commande X"*.

Si le voyant rouge ne s'allume plus lors de l'appui sur une touche, changer les piles du clavier par des piles du même type (3 piles alcalines LR6 - 1,5 V). Afin de préserver l'autonomie des piles de votre clavier, la luminosité du rétroéclairage des touches et le niveau sonore sont automatiquement baissés par temps froid, cf. chapitre 8.3. Choix du niveau sonore.

1. Mettre le **système en mode installation** en composant sur le clavier :

2. Déclipser la plaque décorative à la main en prenant **appui avec les deux pouces, sous le poussoir sonnette**.

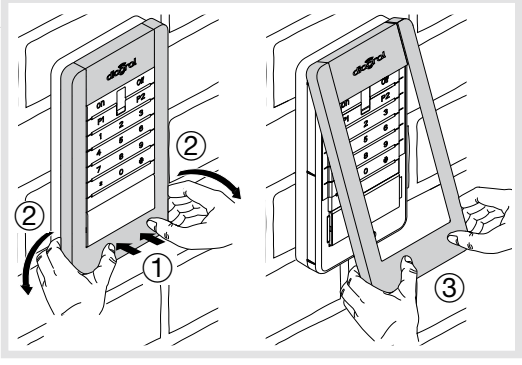

3. Desserrer les 2 vis "imperdable" du clavier puis l'ouvrir.

4. Enlever les piles.

5. Avant de reconnecter les nouvelles piles, appuyer sur une touche du clavier pour effacer le défaut alimentation.
Le défaut de piles clavier s'efface automatiquement sur la centrale 10 mn après le changement des piles.

6. Remplacer les piles en respectant la polarité.

7. Positionner le clavier sur le socle puis visser les 2 vis de la face avant.

8. Positionner la plaque décorative sur le haut du clavier, logo Diagral orienté vers le haut, puis la clipser par le bas.

9. Mettre le système en mode utilisation en composant sur le clavier :

Les paramètres du clavier sont sauvegardés lors du changement de l'alimentation.

9.4. Entretien

Un sachet accessoires de remplacement référence **DIAG83CDX** est disponible sur le site www.diagral.fr/commande/boutique.

Ce sachet contient : 1 plaque décorative, 1 face avant touches clavier, 1 bouton poussoir (avec porte étiquette, presse étiquette, étiquette blanche) et 1 Guide d'installation.

10. Caractéristiques techniques

Caractéristiques techniques	**Clavier d'alarme extérieur vocal avec lecteur de badge, commandes d'automatismes DIAG46BCX**
Touches de commande	touches de commande reprogrammables
Bouton poussoir	poussoir sonnette : 1 touche reprogrammable (avec porte-étiquette de personnalisation)
Touches éclairées	en fonction de la luminosité, dès l'appui sur une des touches ou le poussoir sonnette
Codes d'accès	• 1 code d'accès principal • 8 codes d'accès secondaires
Lecteur de badge	identification jusqu'à 24 badges
Synthèse vocale	signalisation vocale : • de l'état du système • des alarmes • des issues • des anomalies
Voyant de signalisation	• voyant bicolore d'aide à l'utilisation et à la programmation • voyant blanc indiquant la zone de lecture du badge
Usage	intérieur / extérieur
Alimentation	3 piles alcalines LR6 - 1,5 V - seuil bas 3,40 V
Autonomie	4 ans environ en usage courant (avec 2 commandes portail filaire par jour et 2 commandes gâche par jour 5 jours sur 7, si utilisation de la carte relais)
Courant moyen consommé	30 µA
Taux moyen d'humidité	de 5 % à 75 % sans condensation à 25 °C pouvant varier dans l'année durant 30 jours entre 85 % et 95 %
Liaisons radio	Compatible avec les automatismes radio Diagral by Adyx TwinBand® : • 433.050 MHz - 434.790 MHz, 10 mW max, Duty cycle : 10 % • 868 MHz - 870 MHz, 25 mW max, Duty cycle : 0,1 %, Rx : category 2
Température de fonctionnement	- 25°C à + 70°C
Autoprotection	• magnétique à l'ouverture • magnétique à l'arrachement • à la recherche de code d'accès
Indices de protection mécanique	IP 54 / IK 06
Dimensions (H x L x P)	200 x 106 x 32,4 mm
Poids	462 g (avec alimentation)
Carte relais 2 sorties	• 1 sortie RL1 pour commander l' entrée manuelle d'un système d'automatisme de portail filaire : sortie NO, contact sec libre de potentiel - pouvoir de coupure max. 24 V AC ou DC / 30 mA • 1 sortie RL2 pour commander une gâche ou une serrure électrique 12 V : sortie NO - Charge max. 12 V AC ou DC / 1A
Grade de sécurité	grade II suivant norme EN 50131-3
Classe d'environnement	Type A - classe IV suivant norme EN 50130-5

diagral

Description des symboles

CE	Le produit est conforme aux obligations fondamentales en matière de sécurité, d'hygiène et de protection de l'environnement.
	Risque de choc électrique.
	Traitement des appareils électriques et électroniques en fin de vie (Applicable dans les pays de l'Union Européenne et autres pays européens disposant d'un système de collecte). Ce symbole, apposé sur le produit ou sur son emballage, indique que ce produit ne doit pas être traité avec les déchets ménagers. Il doit être remis à un point de collecte approprié pour le recyclage des équipements électriques et électroniques. En vous assurant que ce produit est bien mis au rebut de manière appropriée, vous aiderez à prévenir les conséquences négatives pour l'environnement et la santé humaine. Pour toute information supplémentaire au sujet du recyclage de ce produit, vous pouvez vous adresser à votre municipalité, déchetterie ou au magasin où vous avez acheté le produit.
	La notice doit absolument être consultée avant installation, utilisation et maintenance de l'équipement.

(FR) *Pour obtenir des conseils lors de la pose de votre système ou avant tout retour de matériel, contacter l'assistance technique Diagral au :* **0 825 051 809** Service 0,15 € / min + prix appel

Une équipe de techniciens qualifiés vous indiquera la procédure à suivre la mieux adaptée à votre cas. Vous trouverez sur notre site www.diagral.fr les réponses aux questions les plus fréquentes, les principales notices techniques...
Des videos d'aide à l'installation sont disponibles sur www.diagral.fr rubrique Assistance.

(BE) *Pour obtenir des conseils lors de la pose de votre système ou avant tout retour de matériel à l'endroit où vous l'avez acheté, rendez-vous sur notre site web www.diagral.be où vous trouverez les réponses aux questions les plus fréquentes, les principales notices techniques, les vidéos qui vous aideront lors de la mise en œuvre...*
Conservez précieusement votre preuve d'achat ou ticket de caisse qui fera office de garantie.

Par la présente, Hager Security SAS déclare que l'équipement radioélectrique référence DIAG46BCX est conforme aux exigences de la directive RE-D 2014/53/EU.
Le texte complet de la déclaration UE de conformité est disponible à l'adresse internet : www.diagral.fr ou www.diagral.be.

6LE004258A Ind. A - 02.2019 - Document non contractuel, soumis à modifications sans préavis.